File name:MPPVX--8S0610.idw

Poz.	Naziv	Količina	Debelina [mm]	Širina [mm]	Dolžina [mm]	Material	Standard / Risba	Certifikat	Masa / kos	Skupno	Opomba
1	Pločevina	1	10	1653	10080	S355J2+N	EN 10025		1118,03	1118	
2	Pločevina	1	10	1170	10080	S355J2+N	EN 10025		545,24	545,2	
3	Pločevina	1	10	940	10080	S355J2+N	EN 10025		553,62	553,6	
4	Pločevina	13	15	1212	1626	S355J2+N	EN 10025		24,56	319,3	
5	Pločevina	4	15	1314	1314	S355J2+N	EN 10025		23,12	92,5	
6	Pločevina	1	10	3949	7231	S355J2+N	EN 10025		682,21	682,2	
7	Pločevina	1	15	1252	3252	S355J2+N	EN 10025		81,09	81,1	
8	Pločevina	1	15	1315	2869	S355J2+N	EN 10025		101,36	101,4	
9	Pločevina	3	15	1073	1435	S355J2+N	EN 10025		21,58	64,7	
10	Pločevina	4	15	200	250	S355J2+N	EN 10025		5,71	22,8	
11	Pločevina	4	10	350	90	S355J2+N	EN 10025		1,59	6,4	
12	Pločevina	4	10	500	90	S355J2+N	EN 10025		2,65	10,6	
13	Palica okrogla fi20	28				S235JR	EN 10025		1,76	49,3	

Usmerjevalec vodnega curka
Masa: 3651 kg
(1 : 25)

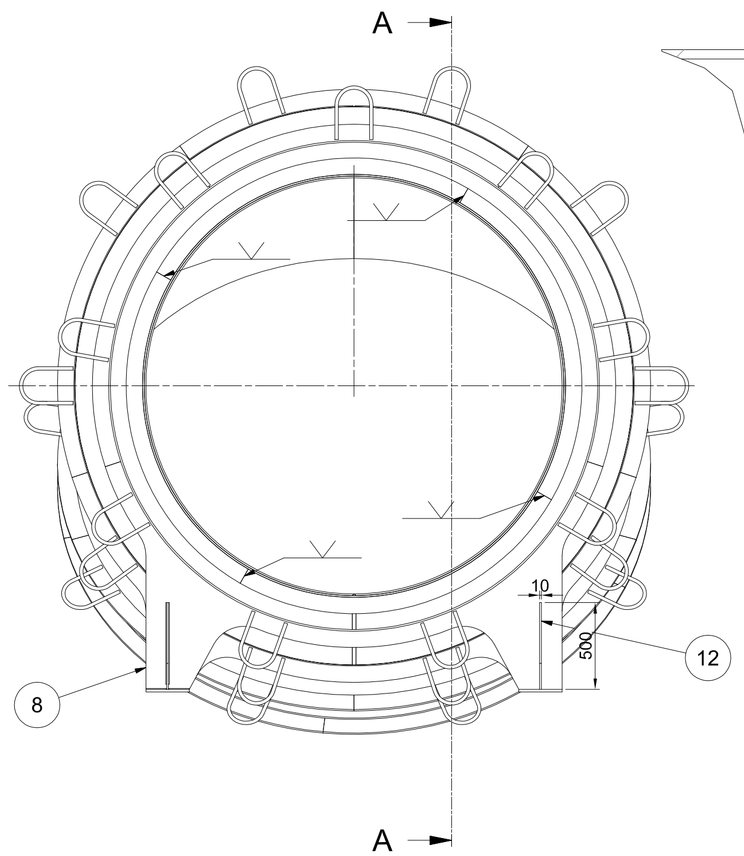

DETAJL B
(1:5)

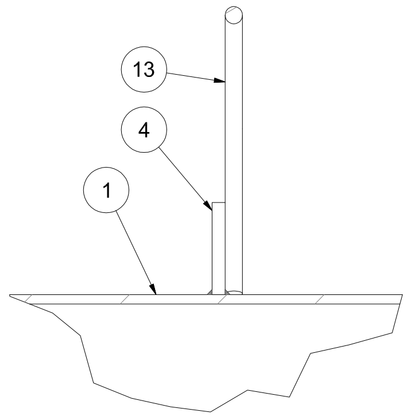

PREREZ A-A
(1 : 25)

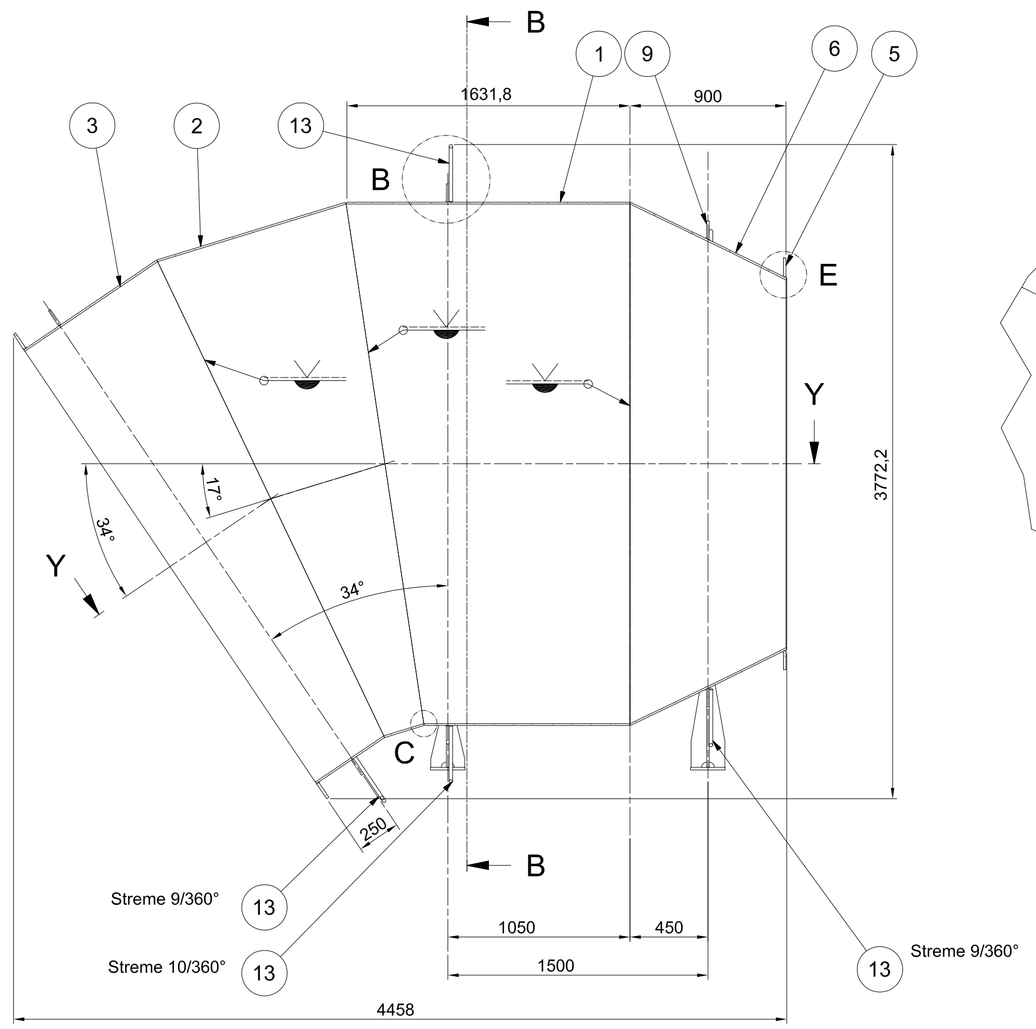

DETAJL E
(1:2)

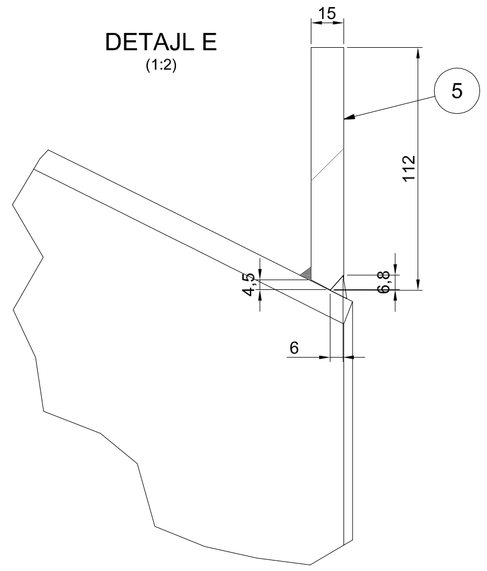

Izometrični pogled
(1 : 50)

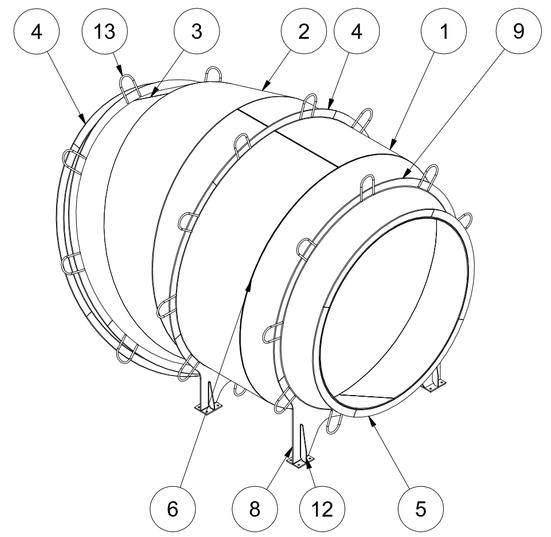

DETAJL C
(1:2)

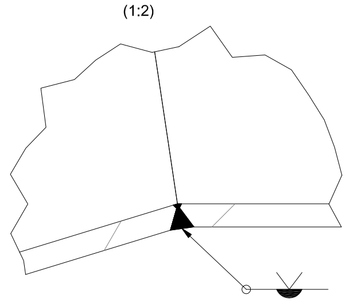

PREREZ B-B
(1 : 25)

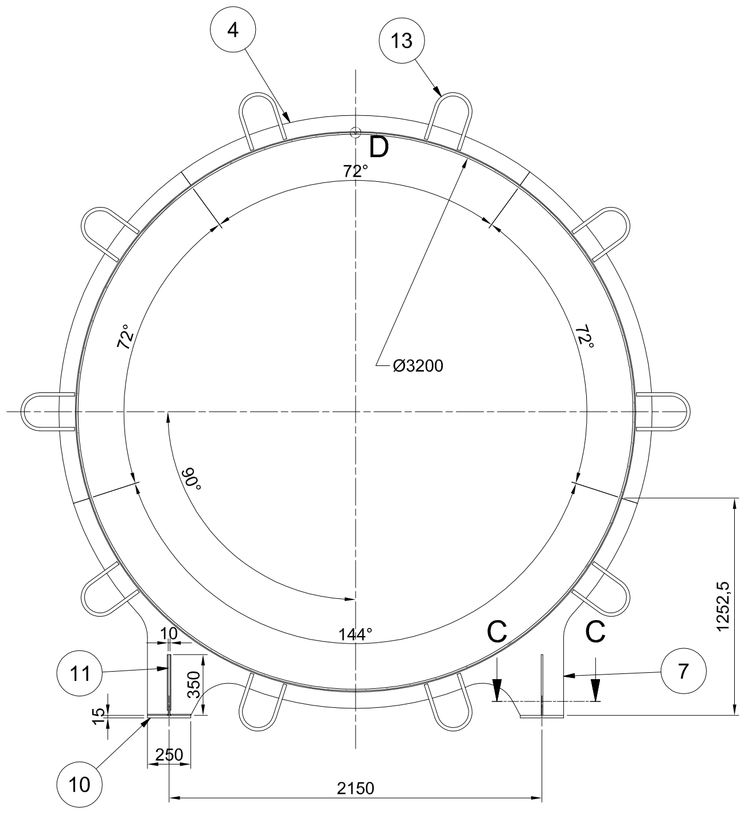

PREREZ Y-Y
(1 : 25)

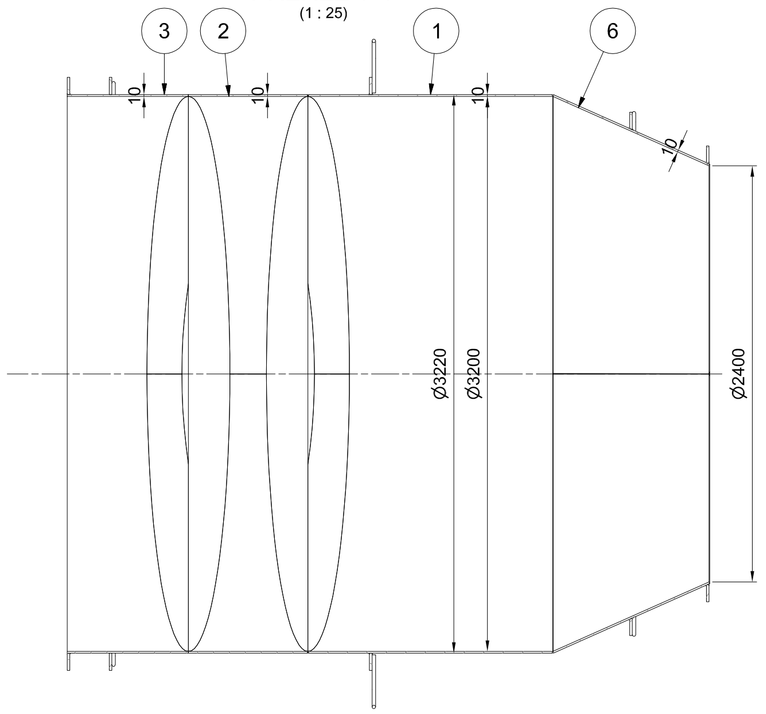

DETAJL D
(1:2)

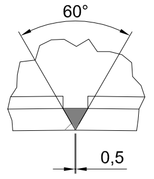

PREREZ C-C
(1 : 10)

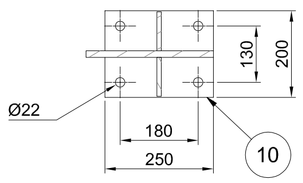

Palica okrogla fi20
(1 : 10)

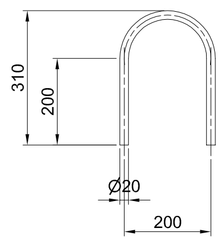

OPOMBE:

01 *REFERENČNE RISBE:*

02 *LEGENDA ŠRAFURE:*

Ogljikovo jeklo | Nerjavno jeklo | Brončna zlitina

03 ZVARI:
Klasifikacija zvarov v skladu z: EN ISO 5817.
Kontrola in testiranje zvarov v skladu z: EN13445-5
Če ni drugače zahtevano :
- Klasa B polno prevarjeni zvari
- Klasa C za kotne zvare in delno preverjene zvare
- Vsi neoznačeni kotni zvari so; a mini = 5 mm

04 Kontrola zvarov
100% vizualna kontrola
100% ultrazvočno testiranje za cirkularne zvare
10% penetrant.

05 -RISBA PREDSTAVLJA DELE S KONČNIMI DIMENZIJAMI.
-NADMERE IN DODATKI ZA OBDELAVO NISO VKLJUČENI.

06 *SPLOŠNE TOLERANCE ČE NI DRUGAČE OZNAČENO:*
ZVARJENE KONSTRUKCIJE IN ELEMENTI: ISO 13920 - CLASS A/E
STROJNO OBDELANI DELI: ISO 2768 - mK

07 *SISTEM PROTIKOROZIJSKE ZAŠČITE:*
Glej dokument MPPVX--8S0005.
Izdelati 2 kosa.

Investitor: Republika Slovenija, Ministrstvo za okolje in prostor, Dunajska cesta 48, 1000 Ljubljana			Objekt: SANACIJA PREGRADE VOGRŠČEK S PRIPADAJOČIMI OBJEKTI
Proizvajalec: senovo metalna, Titova cesta 52, 8281 Senovo, Slovenija			Del objekta: IZTOČNI OBJEKT
Projektant: MONTAVAR PROJEKT LJ d.o.o., Valjhunova ulica 11, 1000 Ljubljana, Slovenija			Vrsta načrta/prikaza: 4. NAČRT S PODROČJA STROJNIŠTVA
	Ime in priimek: (podpis)	Identifikacijska št.	Vsebina dokumenta/risbe: Usmerjevalec vodnega curka
Vodja projekta:	Martin Cmrekar u.d.i.g.	G-3884	
Pooblaščeni inženir:	Martin Cmrekar u.d.i.g.	G-3884	
Sodelavec - pooblaščeni inženir:			Vrsta projekta: PID — Številka projekta: P-GO-35/22
Obdelal:	Robert Hočevar		Klasifikacijska oznaka: — — — — — — — — — — — — — — — — Stran/št.strani: 1 / 1
Datum izdelave: 29.3.2022	Merilo: 1 : 25 1:50 1:10 1:2		Identifikacijska oznaka: MPPVX--8S0610 Rev.: /

Montavar PROJEKT LJ d.o.o. All rights which are not explicitly transferred to the employer by contract are reserved.

Montavar PROJEKT LJ d.o.o. Vse avtorske pravice, ki niso s pogodbo izrečno prenesene na naročnika, so pridržane.

ISO A1